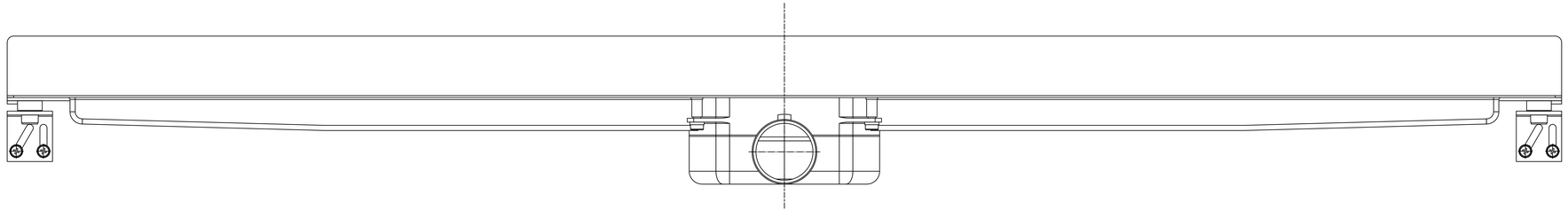

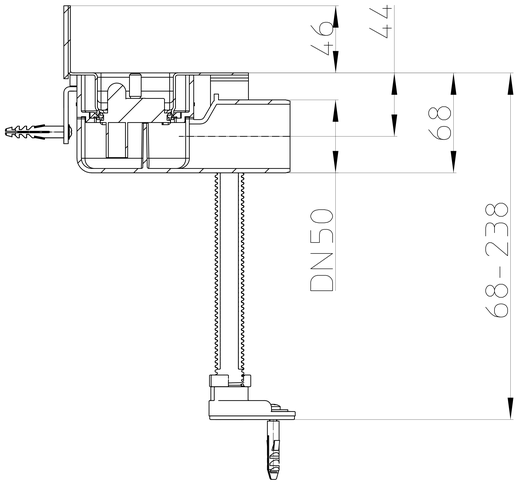
46
44
68
DN50
68-238

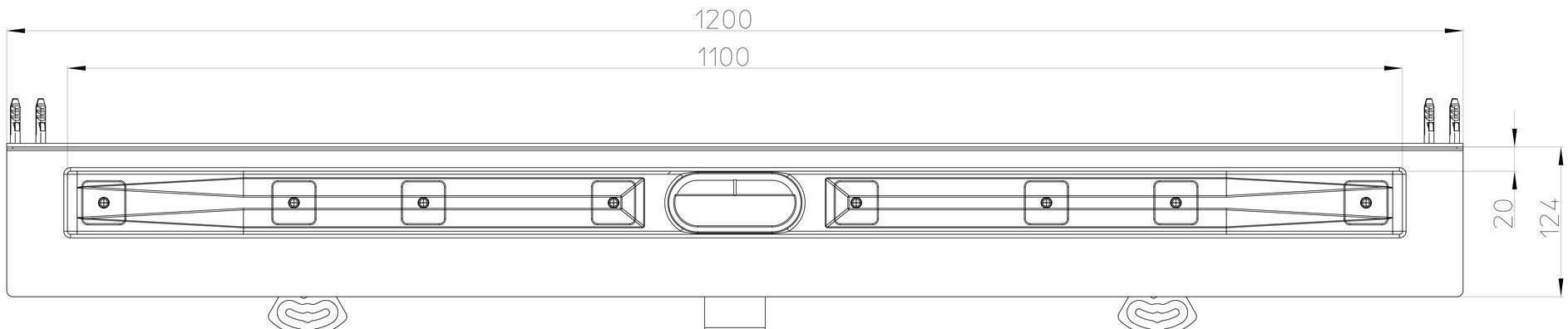
1200
1100
20
124