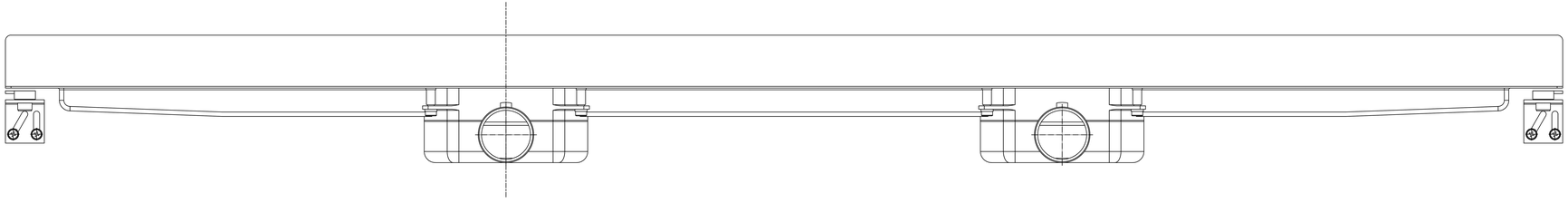

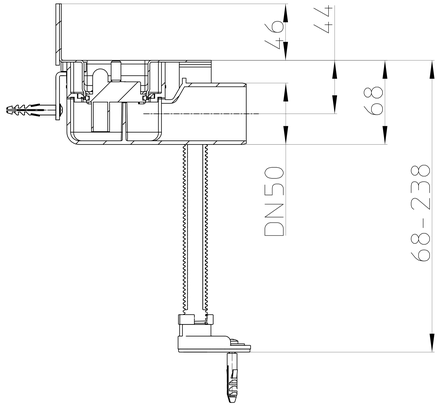
46
44
68
DN50
68-238

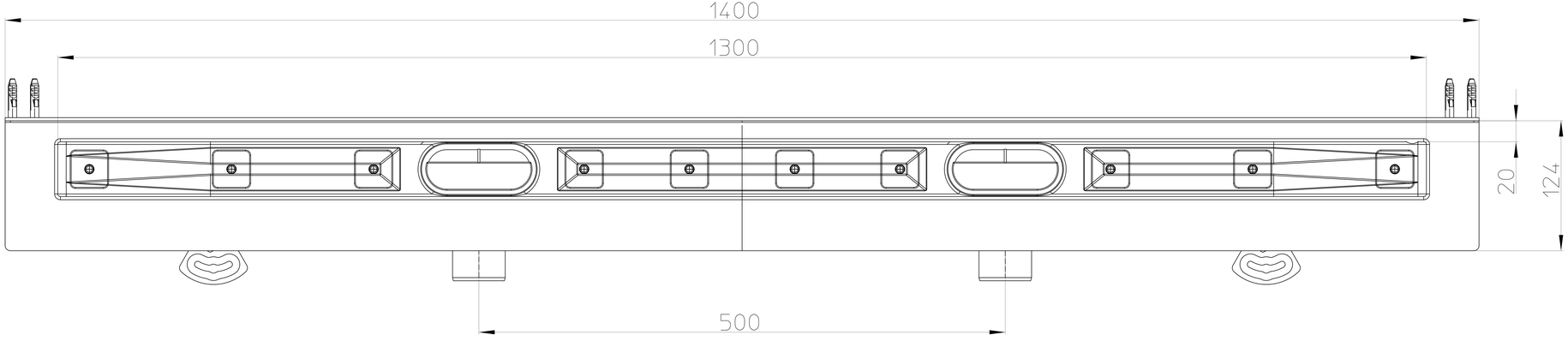
1400
1300
20
124
500